Технические характеристики
ТЕРМОПАР КОРПУСНЫХ РЕЗЬБОВЫХ

ТЖК 4/2/2000 РМ8

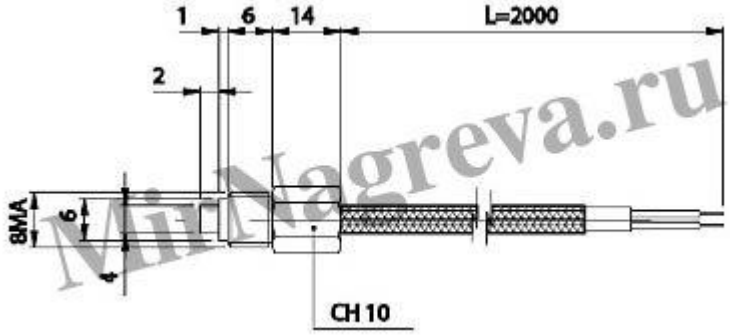

Артикул	ТЖК 4/2/2000 РМ8
Материал корпуса	AISI 304 (08Х18Н10)
Чувствительный элемент	тип J (ТЖК; железо-констант)
Точка замера	Неизолоированная
Диапазон температур (градусы)	-10 ... +400

ТЖК 5/4/2000 РМ10

Центральный офис в Саратове:
Тел.: +7 (8452) 440 540
Тел.: 8 800 100 70 90
E-Mail: 6610139@mail.ru
WWW: www.mirnagreva.ru

Представительство в Москве:
Тел.: +7 (495) 740 55 82
E-Mail: 6610139@mail.ru
WWW: www.mirnagreva.ru

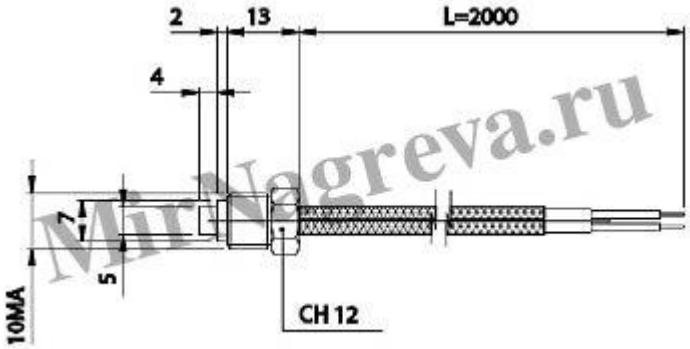

Артикул	ТЖК 5/4/2000 PM10
Материал корпуса	AISI 304 (08X18H10)
Чувствительный элемент	тип J (ТЖК; железо-констант)
Точка замера	Неизолоированная
Диапазон температур (градусы)	-10 ... +400

ТЖК 4/14/2000 PM5

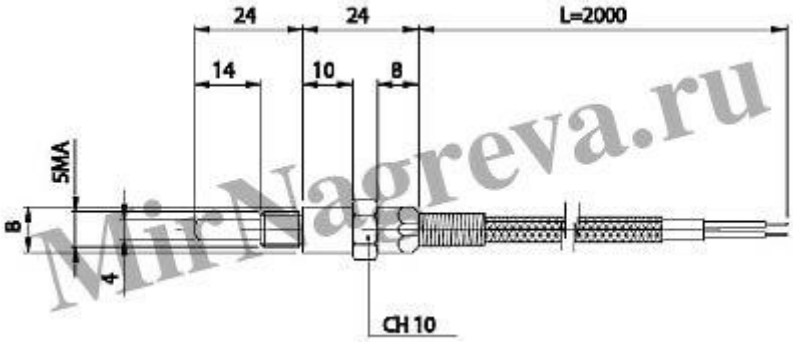

Центральный офис в Саратове:
Тел.: +7 (8452) 440 540
Тел.: 8 800 100 70 90
E-Mail: 6610139@mail.ru
WWW: www.mirnagreva.ru

Представительство в Москве:
Тел.: +7 (495) 740 55 82
E-Mail: 6610139@mail.ru
WWW: www.mirnagreva.ru

Артикул	ТЖК 4/14/2000 РМ5
Материал корпуса	AISI 304 (08Х18Н10)
Чувствительный элемент	тип J (ТЖК; железо-констант)
Точка замера	Неизолоированная
Диапазон температур (градусы)	-10 ... +600

Центральный офис в Саратове:
Тел.: +7 (8452) 440 540
Тел.: 8 800 100 70 90
E-Mail: 6610139@mail.ru
WWW: www.mirnagreva.ru

Представительство в Москве:
Тел.: +7 (495) 740 55 82
E-Mail: 6610139@mail.ru
WWW: www.mirnagreva.ru